2014年9月期
第2四半期決算説明会資料

2014年5月15日（東京）
5月16日（大阪）

IMV CORPORATION

Copyright © IMV CORPORATION 2014 All right reserved.

本日のアジェンダ

1. 2014年9月期第2四半期決算サマリー

2.今後の取り組み

（ご参考資料）

Copyright © IMV CORPORATION 2014 All right reserved.

事業セグメント

メジャリングシステム

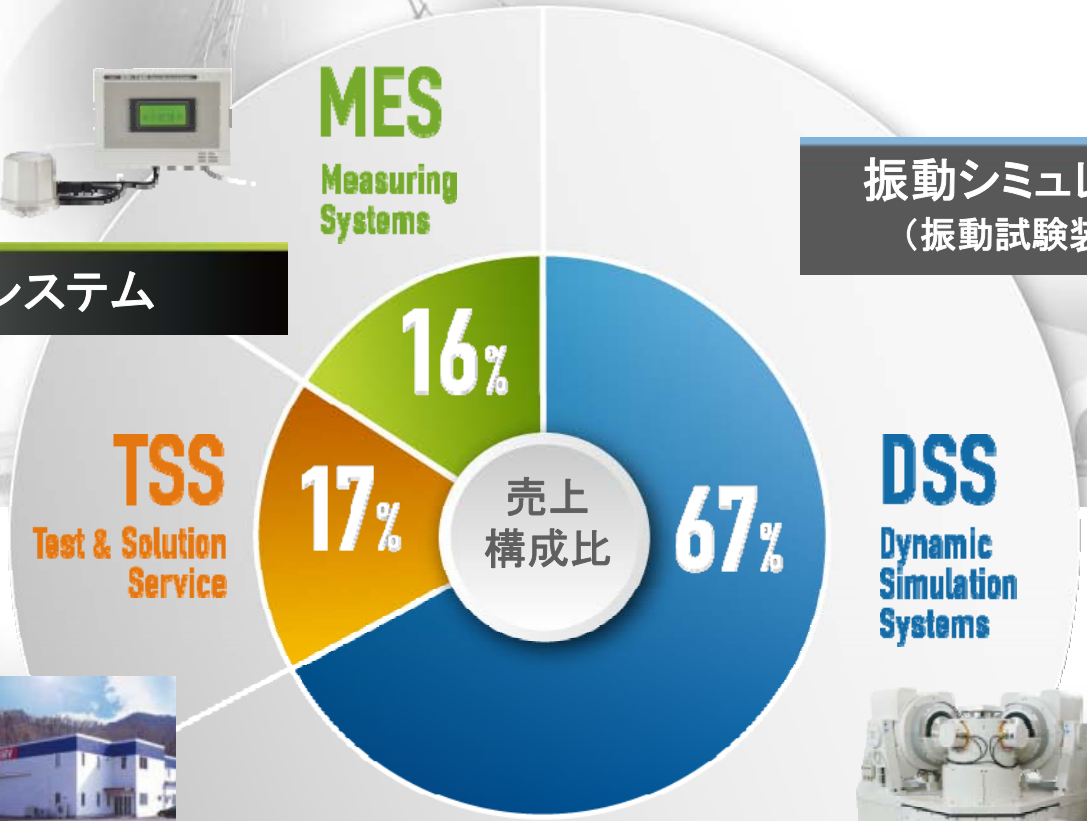

振動シミュレーションシステム
（振動試験装置・複合試験装置）

テスト＆ソリューションサービス

2013年9月期　現在

IMV CORPORATION

Copyright © IMV CORPORATION 2014 All right reserved.

決算概要

（単位：百万円）

	14/9中間期 実績	13/9中間期 実績	コメント
売上高	4,346	3,620	自動車関連業界・航空宇宙関連業界を中心に順調に売上が推移し、前年同期比120.0%の増収となりました。
経常利益	979	698	増収効果により、前年同期比140.2%の増益となりました。
純資産	3,555	3,095	中間純利益（554百万円）の計上により順調に増加しました。
フリーキャッシュフロー	162	123	営業収入は売上債権の増加分等により悪化しましたが、設備関連の支出は前期ほど設備取得がなく、フリーキャッシュフローは改善しました。
売上高経常利益率	22.5%	19.3%	販売費一般管理費が上昇したものの、売上高の上昇率が上回ったため改善いたしました。
自己資本比率	39.0%	36.3%	中間純利益（554百万円）の計上により純資産が増加し、安定性がさらに向上しました。
自己資本当期純利益率（ROE）	16.7%	16.0%	中間純利益（554百万円）の計上により、純資産に対するリターンはさらに改善しました。

Copyright © IMV CORPORATION 2014 All right reserved.

決算概要（連結）

（単位：百万円）

	14/9中間期 実績	13/9中間期 実績	増減額	増減率	14/9中間期 予想	増減率
受注高	3,923	2,919	+1,004	+34.4%	―	―
売上高	4,346	3,620	+726	+20.0%	3,600	+20.7%
営業利益 （営業利益率）	945 （21.8%）	638 （17.6%）	+306	+48.0%	500 （13.9%）	+89.0%
経常利益 （経常利益率）	979 （22.5%）	698 （19.3%）	+281	+40.2%	500 （13.9%）	+95.8%
中間純利益 （中間純利益率）	554 （12.8%）	463 （12.8%）	+91	+19.7%	300 （8.3%）	+84.7%
設備投資額	47	97	△50	△51.5%	180	△73.9%
減価償却費	102	119	△17	△14.3%	132	△22.7%
研究開発費	202	130	+72	+55.4%	164	+23.2%
従業員数（人）※	218	217	+1	+0.5%	―	―

※△は損失、減少を表します。 従業員数には、期中平均臨時従業員数を含みます。

売上高は前期比726百万円増収の4,346百万円となりました。増収効果により、営業利益は前期比306百万円増益の945百万円、経常利益は前期比281百万円増益の979百万円となりました。中間純利益は前期比91百万円増益の554百万円になりました。

Copyright © IMV CORPORATION 2014 All right reserved.

受注の状況

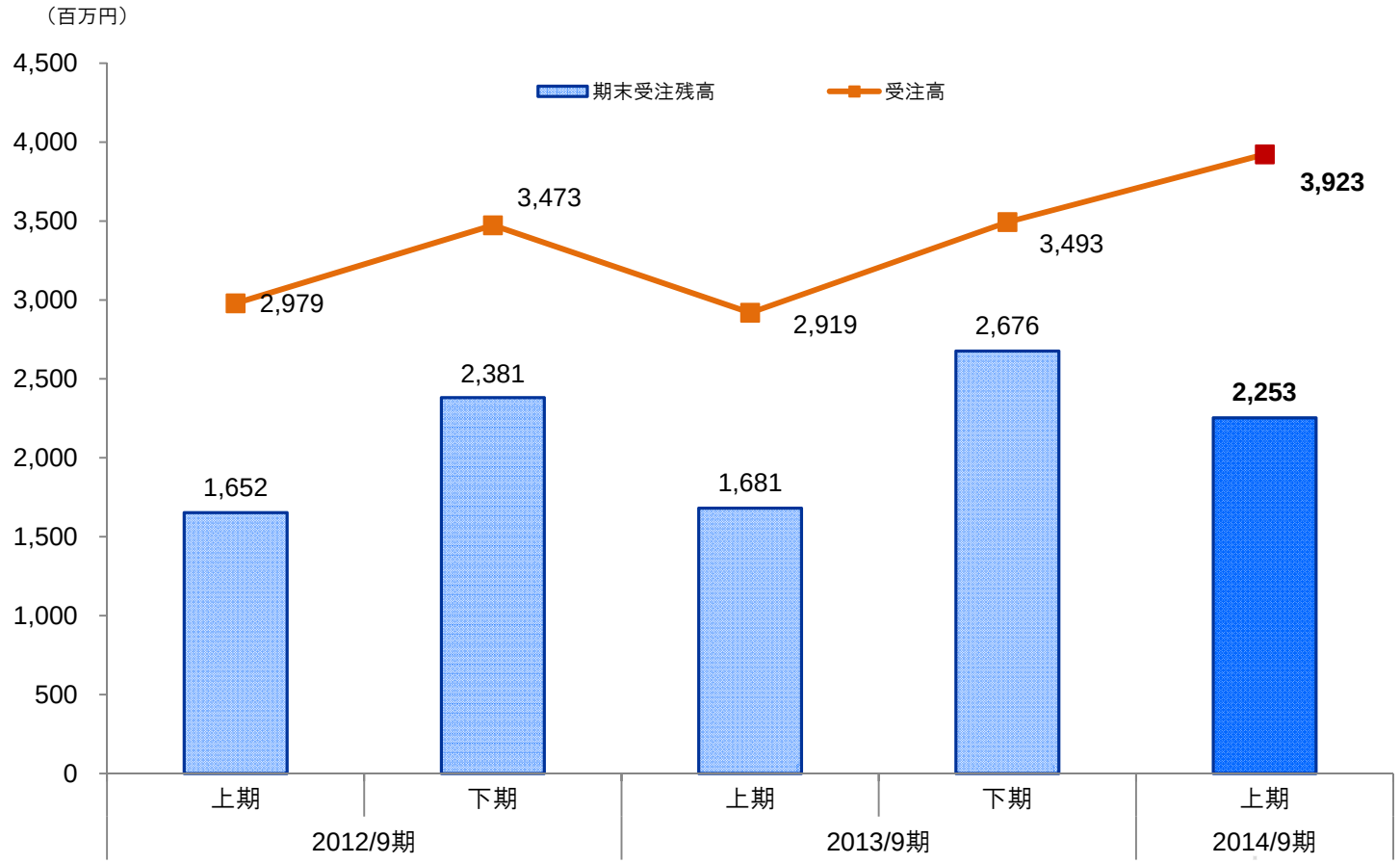

Copyright © IMV CORPORATION 2014 All right reserved.

営業利益増減要因（連結）

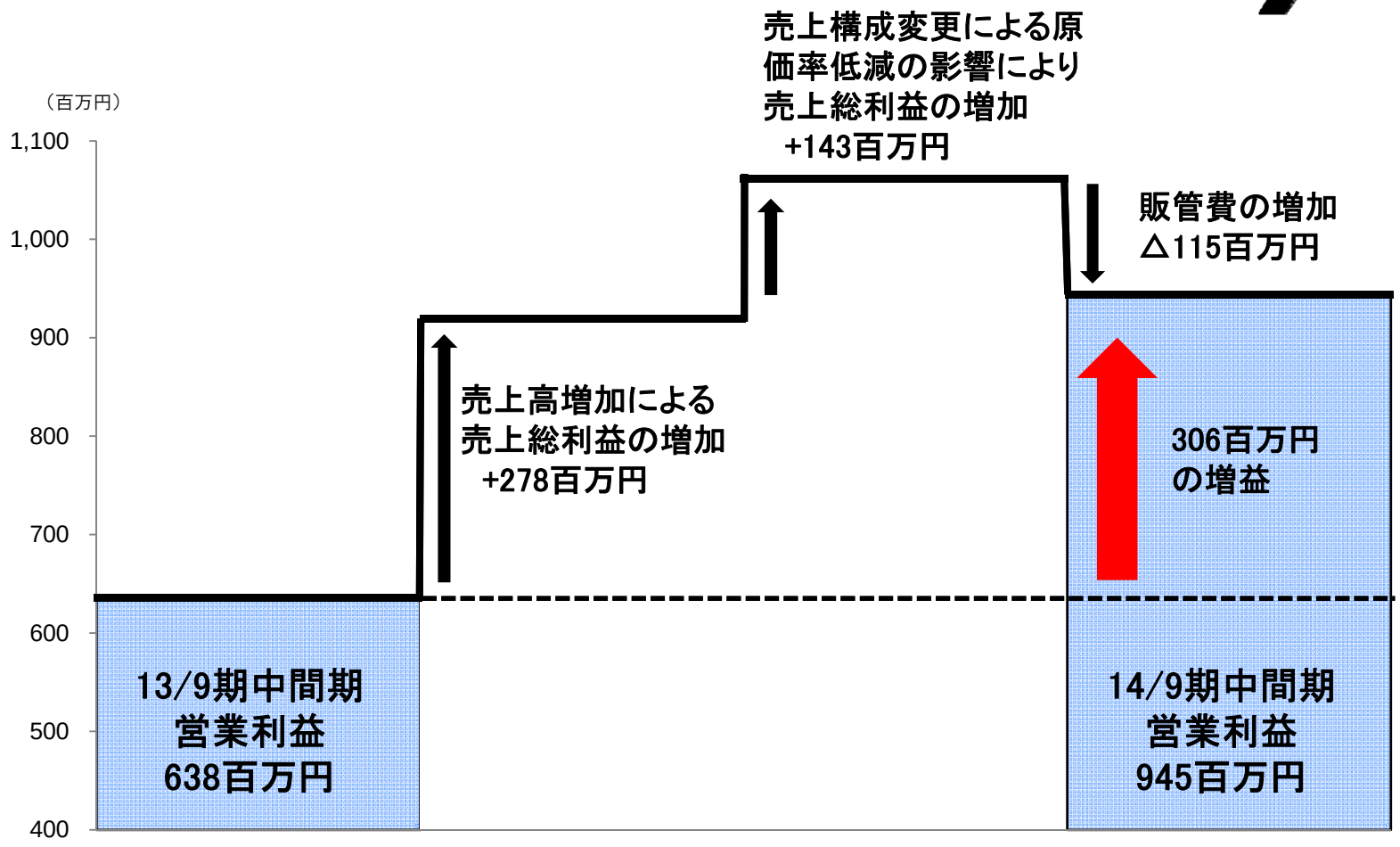

人材確保による労務費の増加、新製品開発による研究開発費の増加等により販管費が増加しましたが、増収による売上総利益の増加が大きく、営業利益は306百万円の増益となりました。

Copyright © IMV CORPORATION 2014 All right reserved.

輸出比率の増減

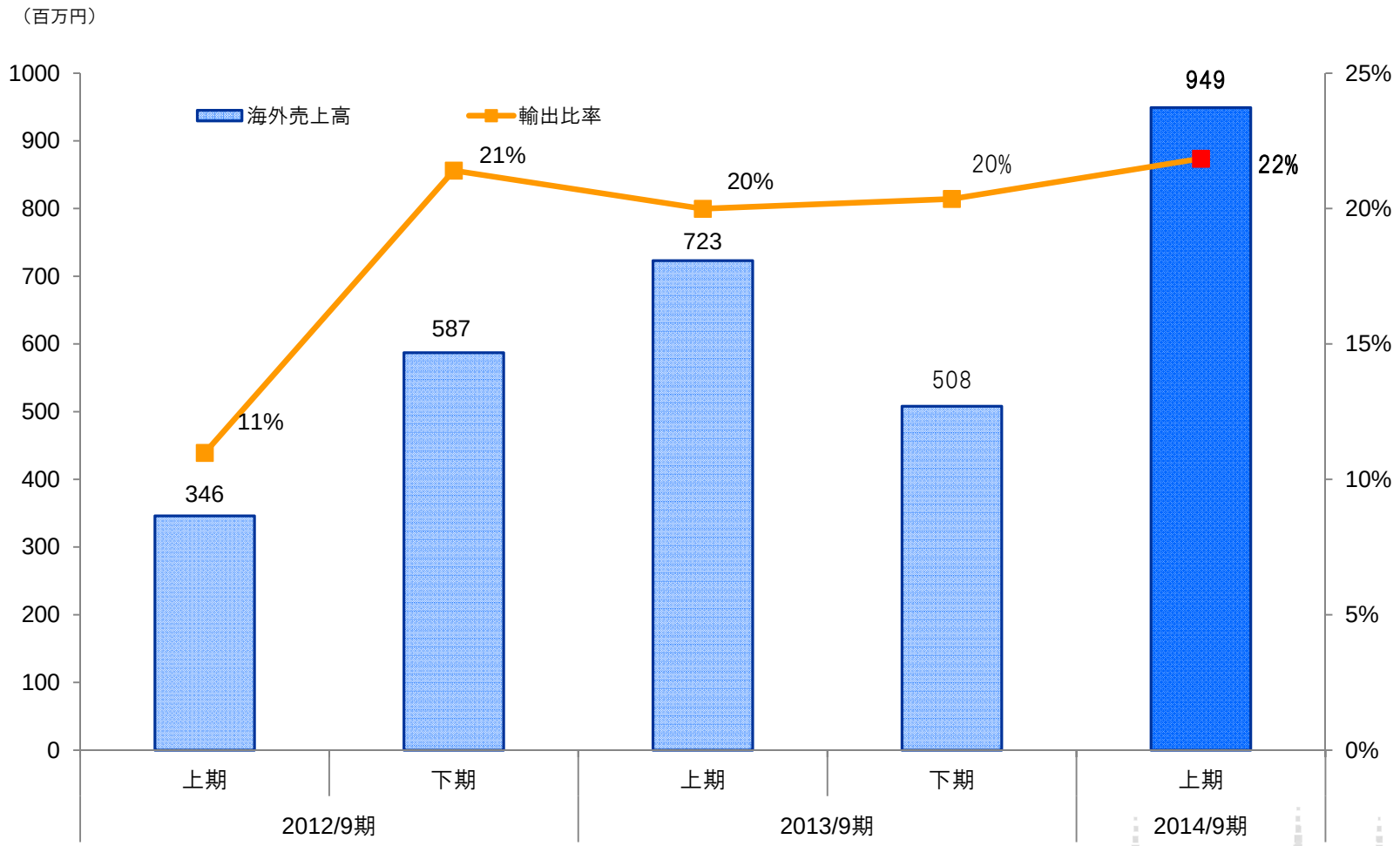

Copyright © IMV CORPORATION 2014 All right reserved.

品目別ポートフォリオ

○ 品目別売上構成率　○ DSS　○ MES　○ TSS

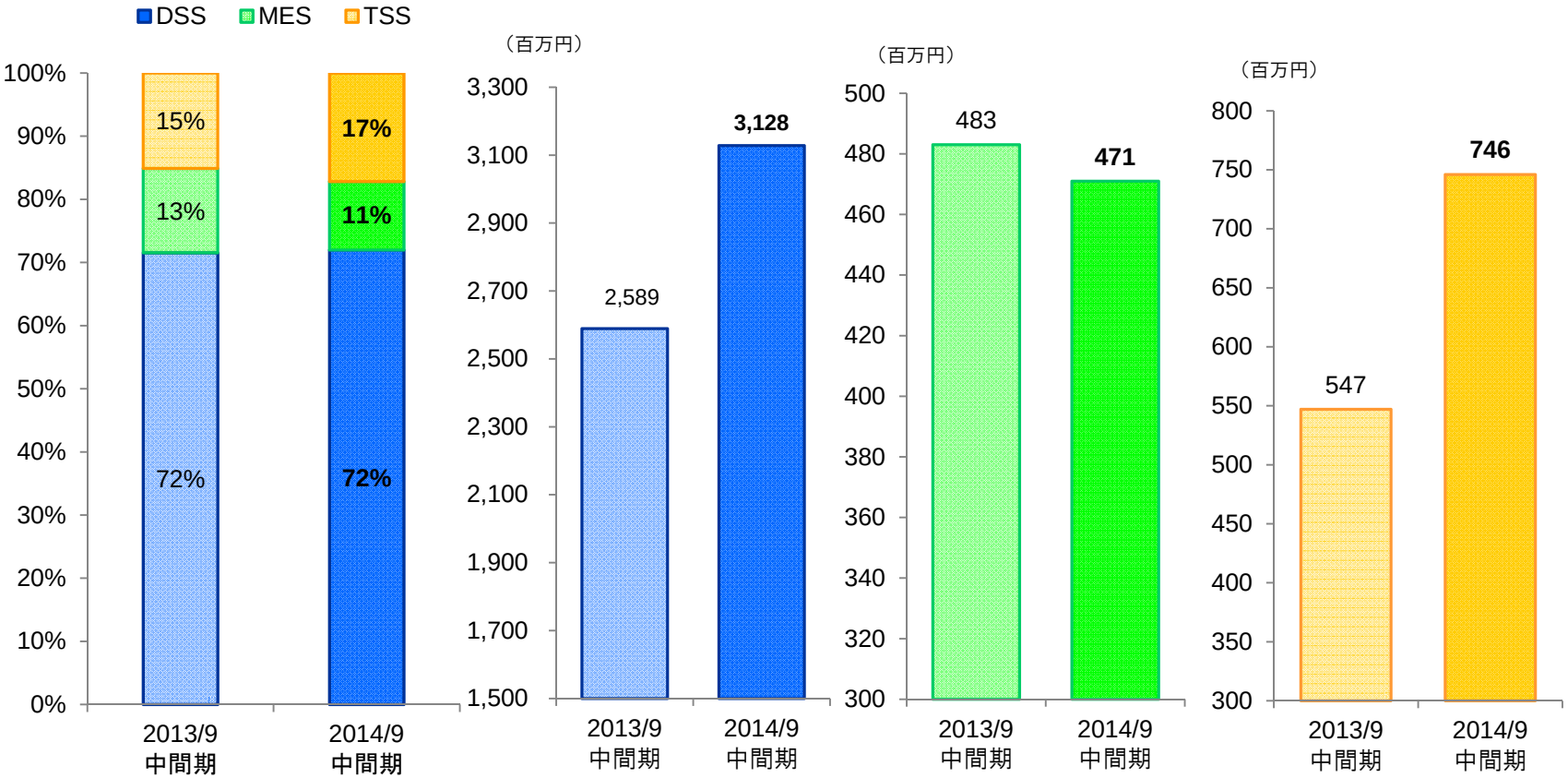

DSSの国内、海外売上が増加し品目別売上構成率は72%となりました。また、TSSは順調に中間期における過去最高売上高を更新しております。

Copyright © IMV CORPORATION 2014 All right reserved.

DSS ～概況～

（単位：百万円）

	14/9中間期	13/9中間期	増減額	増減率
車両・車載機器向け	2,245	2,024	+220	+10.9%
電気機器向け	38	29	+8	+28.2%
航空・宇宙用機器向け	444	13	+431	+3,290.8%
その他用途向け	93	235	△141	△60.4%
点検・修理	307	286	+20	+7.2%
合計	3,128	2,589	+539	20.8%

- 車両・車載機器向け売上は、リチウムイオン電池、EV対応用検査装置仕様の増加に伴い好調に推移いたしました。
- ヨーロッパ及びロシアにおいて車両・車載機器向けのDSS売上も増加しております。
- 航空・宇宙用機器向けに大型案件の売上を計上しております。

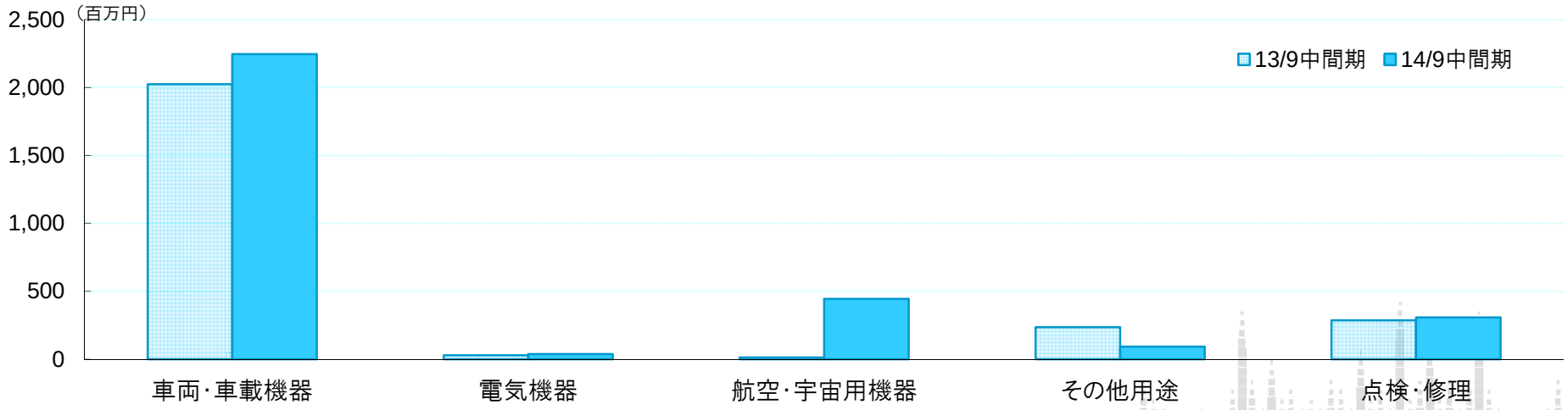

Copyright © IMV CORPORATION 2014 All right reserved.

MES ～概況～

（単位：百万円）

	14/9中間期	13/9中間期	増減額	増減率
振動計測装置	113	104	+8	8.1%
振動監視装置	70	75	△5	△6.7%
地震監視装置	150	137	+13	+9.7%
環境信頼性評価システム	22	32	△10	△30.8%
ソリューション事業	23	24	△0	△3.9%
点検・修理	68	82	△14	△17.1%
子会社外部売上	22	27	△4	△15.4%
合計	471	483	△12	△2.6%

- メジャリングシステムの分野におきましては、中国・台湾へ地震監視装置及びベトナムへ振動計測装置の販売を行う等、販路拡大に向けた活動を行いましたが、国内における製品販売が伸び悩み、減収となりました。

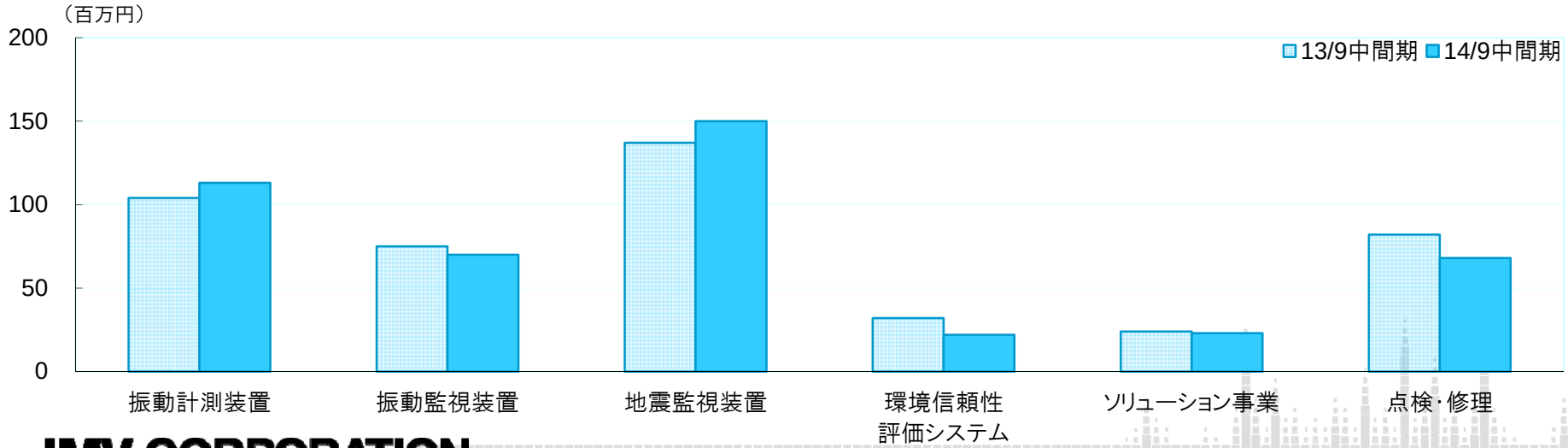

Copyright © IMV CORPORATION 2014 All right reserved.

TSS ～概況～

（単位：百万円）

	14/9中間期	13/9中間期	増減額	増減率
東京テストラボ	221	117	+103	+87.8%
大阪テストラボ	281	229	+51	+22.6%
名古屋テストラボ	240	197	+43	+22.0%
子会社外部売上	2	2	+0	+12.0%
合計	746	547	+198	+36.3%

- 名古屋テストラボは、自動車関連業界のHV・EV関連等の試験が引き続き好調。
- 大阪テストラボは、建機関連業界を中心とした大型試験機の受託試験、鉄道車両用機器向けの試験が順調に推移。
- 東京テストラボは、前連結会計年度に設備増強した耐震用試験が順調に推移。

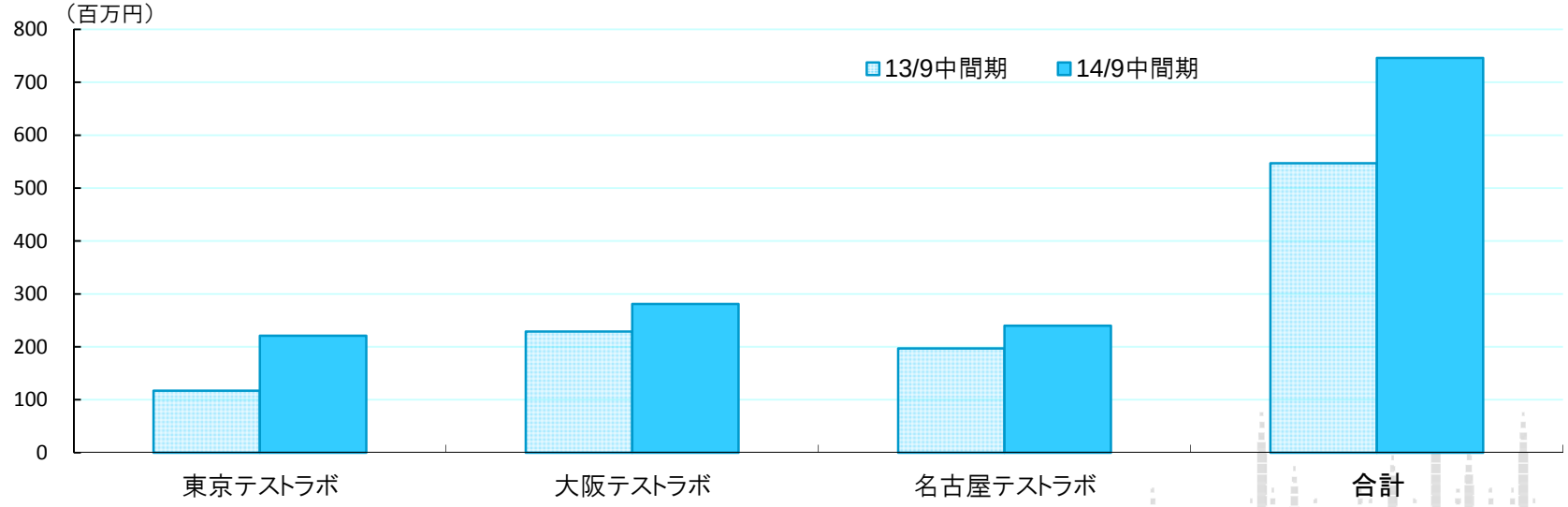

Copyright © IMV CORPORATION 2014 All right reserved.

業績の見通し（連結）

（単位：百万円）

	14/9期 予想	13/9期 実績	増減額	増減率
売上高	7,700	6,119	+1,581	+25.8%
営業利益 （営業利益率）	1,050 （13.6%）	647 （10.6%）	+403	+62.3%
経常利益 （経常利益率）	1,100 （14.3%）	726 （11.9%）	+374	+51.5%
当期純利益 （当期純利益率）	650 （8.4%）	448 （7.3%）	+202	+45.1%
設備投資	344	210	+134	+63.8%
減価償却費	299	258	+41	+15.9%
研究開発費	370	294	+76	+25.9%
従業員数（人）※	228	220	+8	+3.6%
1株当たり配当金（円）※	5.00	5.00	—	—

※ 従業員数には、期中平均臨時従業員数を含みます。
※14/9期の配当金につきましては、2014年12月開催予定の定時株主総会において上記配当金を附議する予定です。

Copyright © IMV CORPORATION 2014 All right reserved.

1. 2014年9月期第2四半期決算サマリー

2.今後の取り組み

（ご参考資料）

Copyright © IMV CORPORATION 2014 All right reserved.

DSS事業の計画

振動試験機の機能強化とコストダウン

- 大幅な設計変更

- 生産技術改革

  安全性・機能性に配慮し、

  さらなる省エネを実現

Copyright © IMV CORPORATION 2014 All right reserved.

MES事業の計画

地震監視装置

- 計装システムメーカー向け
- センサーを小型化
- 海外向け市場を開拓
  （トルコ・フィリピン等）

振動監視装置

- 新興国向け、国内における火力発電向けの監視装置開発

12チャンネルタイプ

1チャンネルタイプ

Copyright © IMV CORPORATION 2014 All right reserved.

TSS事業の計画

東京テストラボ

- 現行の東京テストラボの設備老朽化のため、改修を検討
- 東京テストラボの新設を検討

大阪テストラボ・名古屋テストラボ

- テストラボエリアを有効活用し、試験設備を増加

情報セキュリティ強化

- 情報セキュリティ体制を強化するため、ISO27001を取得予定

Copyright © IMV CORPORATION 2014 All right reserved.

市場トレンド

自動車業界

- HV・EVなどの電池試験が活発

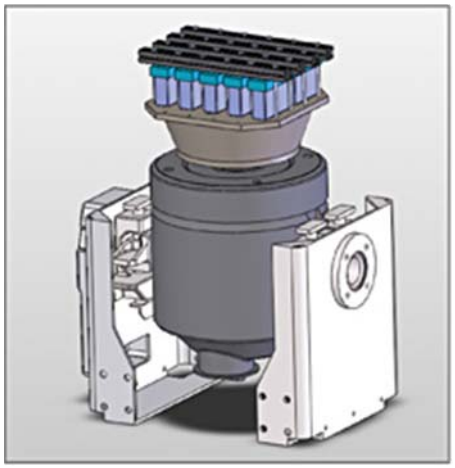

航空宇宙業界

- 設備更新の時期が重なり順調に推移

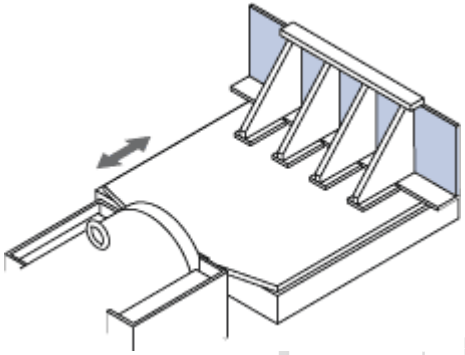

Copyright © IMV CORPORATION 2014 All right reserved.

本日はありがとうございました。

顧客から信頼を得ることにより、
IMVのブランド力をさらに築き上げてまいります。
また、世界NO.1の評価を、より確固たるものにするため、
今後も世界で戦ってまいります。

一層のご支援、ご鞭撻
よろしくお願い申し上げます。

代表取締役会長　小嶋 成夫

Copyright © IMV CORPORATION 2014 All right reserved.

ありがとうございました

代表取締役会長	小嶋　成夫
代表取締役社長	岡本　二朗
経営企画本部長代行	濱里　一也

■ お問合せ先
IR窓口：経営企画本部企画部　IR担当　　中上
TEL：06-6478-2565　　FAX：06-6478-2567
E-MAIL：imvir@imv.co.jp　　http://www.imv.co.jp

○免責事項
本資料は当社をご理解いただくために作成されたもので、当社への投資勧誘を目的としておりません。投資に関する決定は、ご自身のご判断において行われるようお願いします。
本資料を作成するに当たっては正確性を期すために慎重に行っておりますが、完全性を保障するものではありません。本資料中の情報によって生じた障害や損害については、当社は一切責任を負いません。
本資料中の業績予想ならびに将来予測は、本資料作成時点で入手可能な情報に基づき当社が判断したものであり、潜在的なリスクや不確実性が含まれています。そのため、事業環境の変化等の様々な要因により、実際の業績は言及または記述されている将来見通しとは大きく異なる結果となることがあることをご承知おきください。

Copyright © IMV CORPORATION 2014 All right reserved.

本日のアジェンダ

1. 2014年9月期第2四半期決算サマリー

2.今後の取り組み

（ご参考資料）

Copyright © IMV CORPORATION 2014 All right reserved.

貸借対照表の概要（連結）

（単位：百万円）

	14/9中間期末	13/9期末	増減額		14/9中間期末	13/9期末	増減額
流動資産	6,292	4,827	+1,465	流動負債	4,590	3,798	+791
現金預金	1,611	1,317	+294	仕入債務	1,602	1,047	+554
売上債権	2,838	1,669	+1,169	短期有利子負債	1,969	1,884	+84
棚卸資産	1,594	1,621	△27	その他流動負債	1,019	866	+152
その他流動資産	247	219	+28	固定負債	980	877	+102
固定資産	2,834	2,935	△100	長期有利子負債	686	581	+105
有形固定資産	2,645	2,754	△109	その他固定負債	293	295	△2
無形固定資産	33	25	+8	負債合計	5,570	4,676	+894
投資その他資産	155	154	+0	純資産合計	3,555	3,086	+469
資産合計	9,126	7,762	+1,363	負債・純資産合計	9,126	7,762	+1,363

資産の部　：現預金が294百万円増加し、売上債権の増加が1,169百万円ありました。

負債の部　：仕入債務が554百万円増加し、短期有利子負債は84百万円増加いたしました。
長期有利子負債は、105百万円増加いたしました。

純資産の部　：純資産は469百万円増加いたしました。

Copyright © IMV CORPORATION 2014 All right reserved.

キャッシュフロー計算書の概要（連結）

（単位：百万円）

		14/9中間期	13/9中間期	増減額
①	営業活動によるキャッシュ・フロー	186	234	△47
②	投資活動によるキャッシュ・フロー	△23	△111	+87
①＋②	フリーキャッシュフロー	162	123	+40
③	財務活動によるキャッシュ・フロー	108	301	△192
④	現金及び現金等価物に係る換算差額	17	35	△17
⑤	現金及び現金同等物の増減額	288	458	△170
⑥	現金及び現金同等物期首残高	1,111	922	+189
⑦	現金及び現金同等物四半期期末残高	1,399	1,380	+19

営業CF　：税金等調整前中間純利益934百万円及び仕入債務の増加518百万円等の増加要因が、売上債権の増加1,167百万円等の減少要因を上回ったことにより、186百万円の増加となりました。

投資CF　：有形固定資産の取得による支出19百万円等により、23百万円の減少となりました。

フリーキャッシュフロー：営業収入の増加がありましたが、営業支出の支払により、フリーキャッシュフローは162百万円となり、前年同期比40百万円増加いたしました。

財務CF　：短期借入金の純増額100百万円の増加により、108百万円の増加となりました。

Copyright © IMV CORPORATION 2014 All right reserved.

会社概要

商　号	IMV株式会社　　［英文社名］IMV CORPORATION
会社設立	1957年（昭和32年）4月17日
資本金	4億6481万円
従業員数	220名 （2013年9月30日現在 連結）
年間売上高	61億1,931万円 （2013年9月期 連結）
上場証券取引所	東京証券取引所JASDAQ市場
証券コード	7760
決算期	9月30日

Copyright © IMV CORPORATION 2014 All right reserved.

沿革

1957 株式会社国際機械振動研究所（旧社名）を設立

1988 東京テストラボ開設

2005 ジャスダック証券取引所に上場

2011 10月、英国に IMV CORPORATION EUROPEAN TECHNICAL CENTRE を開設
（現 IMV EUROPE LIMITED）

2012 1月、タイに IMV (THAILAND) CO., LTD. （子会社）を設立

IMV EUROPE LIMITED

IMV (THAILAND) CO., LTD.

11月、ドイツに IMV CORPORATION German Sales Office を開設
（現 IMV EUROPE LIMITED German Sales Office）

2013 5月、IMV株式会社　上海代表所を設立

IMV EUROPE LIMITED
German Sales Office

IMV株式会社　上海代表所

Copyright © IMV CORPORATION 2014 All right reserved.

経営理念

[SECURE THE FUTURE]

FIRST choice
for our Partners

IMVが見守る未来

IMVは1957 年の設立以来、振動問題の
ソリューションパートナーとして
さまざまな分野と携わってきました。
これからも、製品→パートナー→社会に対して、
信頼を形にする企業であり続けます。

Future	**安全を見つめて未来の社会に貢献します。** IMV work with our customers and investors to secure their future, developing the products, skills and resources that will bring success. IMV appreciate this and work fast to meet our Partners'future needs.
Integrity	**誠実で開かれたパートナーシップを大切にします。** IMV treat our customers, suppliers and investors with the highest of integrity, dealing with all our partners in an open and honest manner. IMV work hard to earn and keep your trust.
Reliability	**製品とサービス、すべてに信頼を作り込みます。** Our customers use IMV's products to ensure reliability and performance. We build this reliability into all our products and services. IMV will be there when you need us.
Strength	**振動技術の世界リーダーとして経営基盤を強化します。** IMV's financial strength means we will be a long-term partner for our customers and able to invest in the research for new products. IMV have the strength in finances, products and people to serve our customers on a global basis. We have the strength to be the World's Number 1 Vibration Test and Measurement Company.
Technology	**顧客ニーズに俊敏に応える技術を開発します。** IMV invest substantially in research to understand our Customers' needs and the products to meet those needs. IMV have been the first to market with many new products and technologies and we will continue to lead the market through technology and innovation for the benefit of our customers and investors.

Copyright © IMV CORPORATION 2014 All right reserved.